REV	A

惠州市飞舜科技有限公司

（Flash Hobby Technology Co.,Limited）

产品规格书

(PRODUCT SPECIFICATION)

客 户（CUSTOMER）：

型 号（MODEL） ： 5208-75T （24V）motor

在您下单采购本产品之前请您阅读本规格书并在下列承认栏内签字回传！

客户承认栏 Client Confirmed

承认 Apply	审核 approve	批准 cfm

本公司承认栏 FLASH HOBBY Confirmed

承认 Aply	审核 approve	批准 cfm

修改记录 Revised Record

REV	记录 Record	日期 Date

文件编号：FH20168-RD-02PS

Flash Hobby

1. 使用环境条件

Apply Environmental Condition:

No.	项目(Item)	规格(Specification)
1-1	保存温度 Storage Temperature Range	-20℃～60℃
1-2	操作温度 Operating Teperature Range	-10℃～75℃
1-3	操作电压 Operating Voltage Range	12V～16V

2. 测 试 环 境

Standard Test Environment:

2-1	测试环境 Standard Test Environment	每一个检查必须是正常的温度和湿度进行测量，温度 25 ± 5℃，相对湿度 65 ± 10%,在按照本规范的标准测试条件下判断特征。Every test under normal temperature and humidity(temperature:25 ± 5℃, relative humidity: 65 ± 10%), and characteristics are determined under the condition of standard test.

3. 外 观 检 查

Appearance Inspection:

No.	项目(Item)	规格(Specification)
3-1	外观尺寸 Outline Drawing	尺寸见附件 See the appendix
3-2	外观 ppearance	无损坏，不允许影响功能 No damage and must not affect functions.

Flash Hobby

4. 控 制 特 性

Control Specification：

No.	项目(Item)	规格(Specification)
4-1	控制系統 Control system	改变脉冲宽度 Change the pulse width
4-2	脉波宽度范围 Pulse width range	800→2100 μ sec

5. 机 械 特 性

Mechanical Specification:

No.	项目(Item)	规格(Specification)
5-1	马达重量 Motor Weight	181±10g
5-2	插头类型（3P） Plug Type (3P)	2.54mm
5-3	马达磁铁牌号 Magnets Style	N48 x22P
5-4	轴承 bearing	16x8x5mm
5-5	编码器磁铁牌号 Encoder Magnet Style	无
5-6	铁芯 Iron core	日本川崎 24Cx52.8x18x8x0.2mm
5-7	导线长度（3P） Connected wire length	600mm±5mm
5-8	螺丝规格 Screw Specification	M3 x 8mm

Flash Hobby

6. 电 机 特 性

Electrical Specification (Function of the Performance):

No.	Item(Item)	24V
6-1	铜线线径 Diameter of cooper wire	0.22mm
6-2	绕线圈数 Winding wire turns	75T
6-3	空载转速 Operating speed (at no load)	629.6
6-4	空载电流 Running current (at no load)	0.15A
6-5	内阻 resistance	15Ω±0.5Ω
6-6	扭力 torque	0.37N.m
6-7	最大功率 Maximum power	32.93W

7、图纸 Drawing

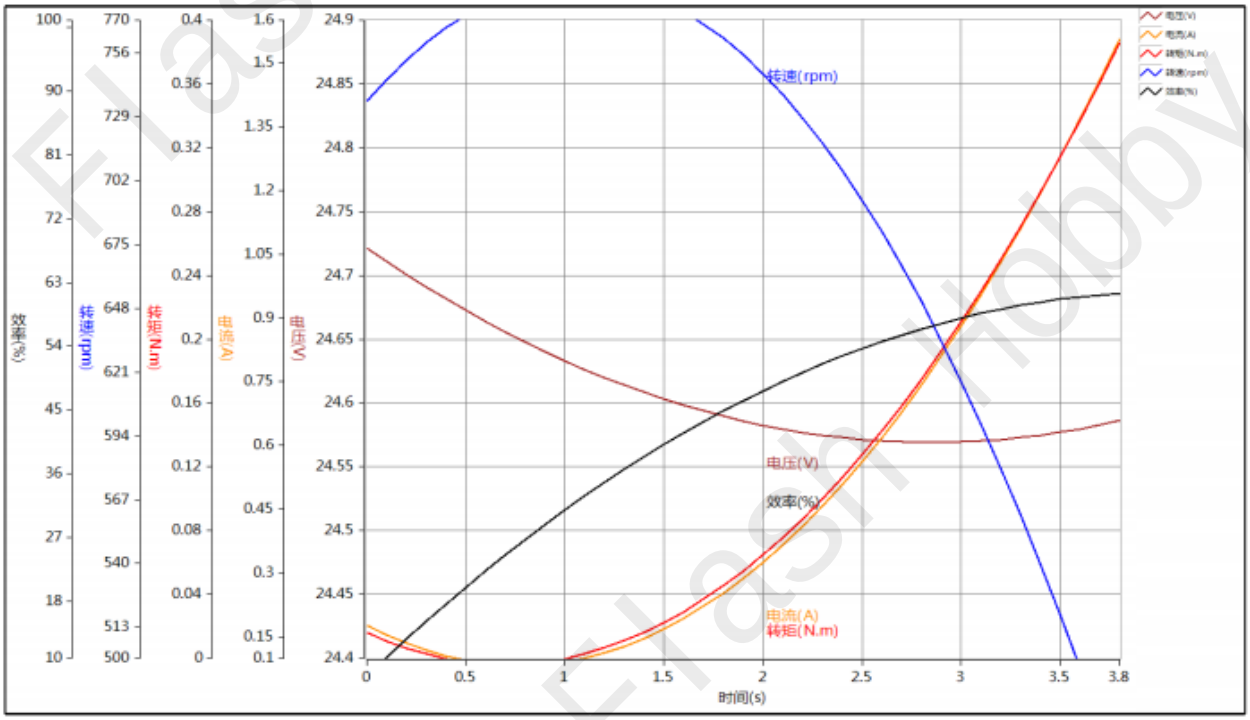

名称	电压(V)	电流(A)	输入功率(W)	转矩(N.m)	转速(rpm)	转向	效率(%)	时间(s)
起始点	24.62	0.1	2.6	0.008	765.8	CW	23.08	0
最大功率点	24.52	1.16	28.5	0.3741	504.5	CW	69.47	3.8
最大转矩点	24.52	1.16	28.5	0.3741	504.5	CW	69.47	3.8
结束点	24.52	1.16	28.5	0.3741	504.5	CW	69.47	3.8

8、马达外形图。Motor design drawing

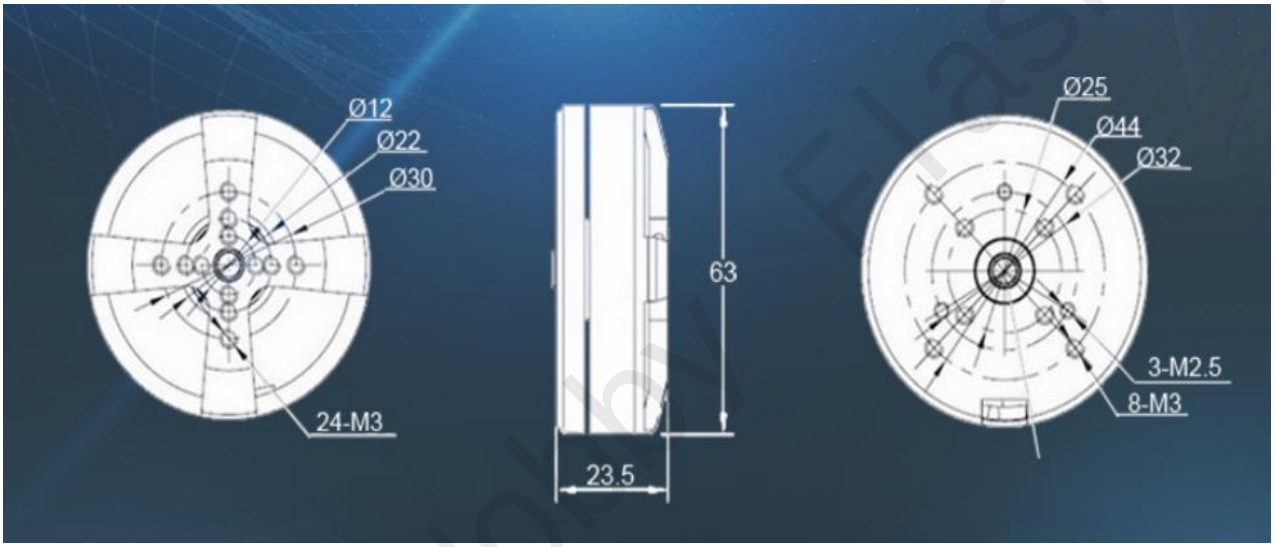

9、产品图片 product picture